M12 一字槽塑胶防尘盖(外牙)

- 欧标连接器 M12系列，
- 结构类型：塑胶防尘盖，
- 环内直径：□ M12，
- 连接方式：螺钉，
- 类型：外螺牙，
- 认证：CE RoHS，
- 标准：IEC 61076-2-101，

机械参数

壳体材料：	PA66
防火等级：	UL94-V0
环内直径：	□ M12
适用温度：	-25℃ ~ +80℃
防护等级：	IP67
执行标准：	IEC 61076-2-101

STA思大-元器件专业提供商!

尺寸图

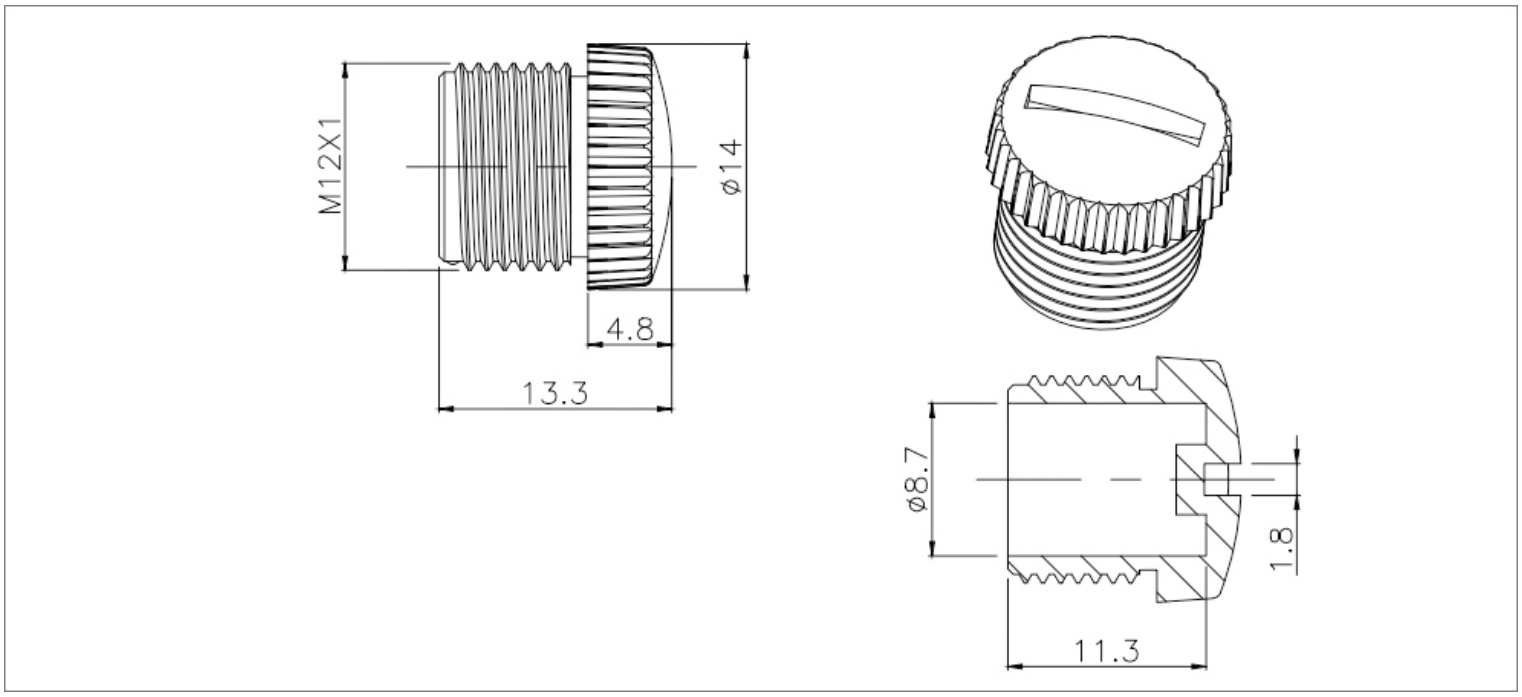

订购产品

产品名称	环内直径	产品型号	3D下载	2D下载
M12 塑胶防尘盖 外牙	Φ M12	M12P-TV6S		↓

资料下载

产品目录	CAZN正成-欧标连接器选型画册、NMEA专用连接器
EMC	正成连接器欧标系列-EMC证书 CE ROHS REACH IP
RoHS	正成-M12 连接器 ROHS证书

STA思大-元器件专业提供商!