# Micro USB母/母 板后插座(卡扣式)

- 塑胶防水连接器 EMU系列，
- 结构类型：板后安装插座，
- 插头类型：双母头，
- 连接方式：卡扣式，
- 标准：USB2.0
- 屏蔽：可定制，
- 认证：CE RoHS，

## 机械参数

| | |
|---|---|
| 外壳材料： | 热塑性塑料PA66 阻燃等级：V-0 |
| 导体材料： | 黄铜 |
| 线缆材料： | PVC外被 |
| 连接方式： | 螺纹锁紧(T);卡扣锁紧(B) |
| 防护等级： | IP67，IP68 |
| 额定电压： | 30V |
| 额定电流： | 1.5A |
| 绝缘电阻： | 2000 mΩ |
| 适用温度： | -40℃ ~ +105℃ |
| 插拔次数： | ≥2000~10000次(Cycles) |



STA思大-元器件专业提供商!

## 尺寸图

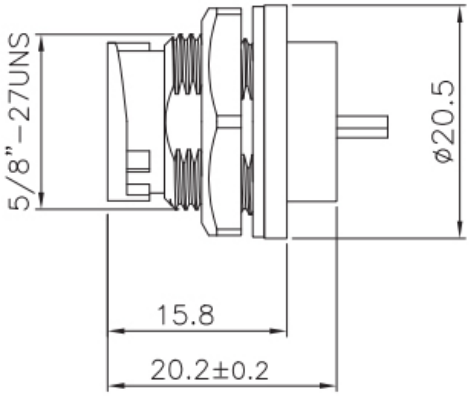


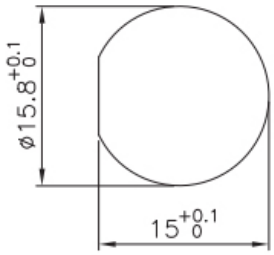


开孔尺寸
hole opening size

## 订购产品

| 产品名称 | 产品型号 | 3D下载 | 2D下载 |
|---|---|---|---|
| Micro-USB 母头/母头 板后插座(卡扣式) | E10B-FUM-PRF | | ↓ |

## 资料下载

| | |
|---|---|
| 产品目录 | CAZN正成-塑胶防水连接器选型画册 |
| EMC | EMC证书、EMC报告、REACH报告 |
| RoHS | 证书、报告 |
| 防水测试报告 | 证书、报告 |


STA思大-元器件专业提供商!